RELÉ DETECTOR DE PRESENCIA DE LLAMA PARA QUEMADOR

• *APLICACIÓN*

El relé CHM-SE-I es un detector de presencia de llama recomendado para los quemadores a gas de uso industrial o comercial de baja potencia, con ciclo de **uso no continuo**; (on / off quemador con ciclo en un período menor de 24 h) Y éstos sean proyectados para operar con sensor de ionización. Vea hoja técnica de los electrodos de ignición y sensores por ionización (Flame Rod), línea standard SEL-HT o de la línea conforme solicitud SEL-HT-E (electrodos montados de acuerdo con dibujo o muestra del cliente).

Este producto está conforme los requisitos de la norma NBR 12313/ABNT, rev. Sept. / 2000.

• *DATOS TÉCNICOS*

⇒ Micro procesado con watch dog - para proveer falla segura.

⇒ Alimentación: 90 hasta 250Vac - 50/60 Hz ± 3%.

NOTA: Para red de alimentación constituida por la fase/neutra, debe considerar la necesidad eventual de su cambio (terminales 5 y 6) para que el circuito de sensor del llama no pierde la sensibilidad y por consiguiente la capacidad de la detección de lo señal de llama.

⇒ Consumo de energía: 3 VA

⇒ Protección contra picos de tensión.

⇒ **Fusibles : El cliente deberá prever dos fusibles externos, uno para la protección de los circuitos internos (250 mA retrasado), y el otro para la protección de los circuitos de las salidas conforme la carga prevista en el proyecto, respetando los límites especificados en esta hoja técnica.**
El relé CHM-E-I no posee un fusible interno.

⇒ Temperatura de trabajo: 0ºC a 60ºC

⇒ Temperatura ambiente de almacenaje: -5°C a 65°C.

⇒ Humedad relativa máxima del ambiente de operación: 90%(40 ± 2ºC)–NBR 5291

⇒ Entrada para sensor de llama: Ionización.

⇒ Corriente de llama mínima: 2 microamperes dc (uA)

NOTA: El cable de lo sensor de llama debe instalarse por separado de otros cables que son parte de lo conjunto del comando de lo quemador. El mejor tipo de cable recomendado para este fin se utiliza para la ignición.

⇒ Protección contra falla por corto circuito del sensor de la ionización para la masa.

⇒ Posee la verificación de llama anticipada o señal falso de llama.

⇒ Tiempo para confirmación de lo señal de llama: **<** 1 seg.

⇒ Tiempo de respuesta a la falla de llama: **<** 4 seg.

⇒ Señalización LED (**S**): ● LLAMA APAGADA (**VM**)

● LLAMA ENCENDIDA (**VD**)

⇒ Máxima corriente de la salida: 2 A en 250 Vac (resistiva).

⇒ Conexiones eléctricas: a través de conexión de extracción rápido polarizada.

⇒ Expectativa de la vida útil eléctrica de los contactos de salida: **>**100.000 operaciones.

⇒ Expectativa de la vida útil eléctrica de los contactos de salida: **>**10.000.000 operaciones.

⇒ Grado de protección para lo ambiente: IP55 (excepto conector de extracción rápido IP50).

⇒ Gabinete: Caja plástica en ABS color negra.

⇒ Montaje: En la superficie planea protegido, cerca del programador

⇒ Fijación: A través de dos orejas en la lateral del gabinete

⇒ Peso: 160 gramos

⇒ Garantía: 6 meses **(vea condiciones de garantía).**

• *MODO DE OPERACIÓN*

Cuando cargado el relé CHM-SE inicia la supervisión de llama. La activación de relé interno, dependerá de la presencia de llama, o posible señal falso simule lo mismo. Con la extinción de la llama o de lo señal falso simule lo mismo, o CHM-SE-I aguarda hasta 3 segundos, e en caso de que mantiene esta situación, desactiva el relé interno.

IMPORTANTE: El bloqueo de seguridad del quemador, tanto como la confirmación de llama antes de la partida o señal falso que simula lo mismo, es de la responsabilidad del proyectista / usuario. El relé CHM-SE-I sólo demuestra presencia o falta de lo señal de ionización. El valor mínimo de corriente de ionización es de 2 uA-dc. Para quemadores instalados en cámaras cerradas, es la responsabilidad del proyectista / usuario, para garantizar la debida purga de temporizador, y que cumpla con los requisitos para la "PURGA" de la norma NBR 12313 de la ABNT.

SELCON® Automação Industrial

SELCON SISTEMAS ELETRÔNICOS DE CONTROLE LTDA.
CNPJ 56.935.877/0001-29
Calle Américo Samarone, 502 • CEP 04284-000 • Moinho Velho • São Paulo • SP • Tel/Fax: (55 11) 3019-1616
http://www.selcon.com.br

Selcon Ltda., se reserva el derecho de alterar esta hoja técnica cuando lo considere necesario – **Fev./15**

Representante o Distribuidor:

• *Dimensiones (mm):*

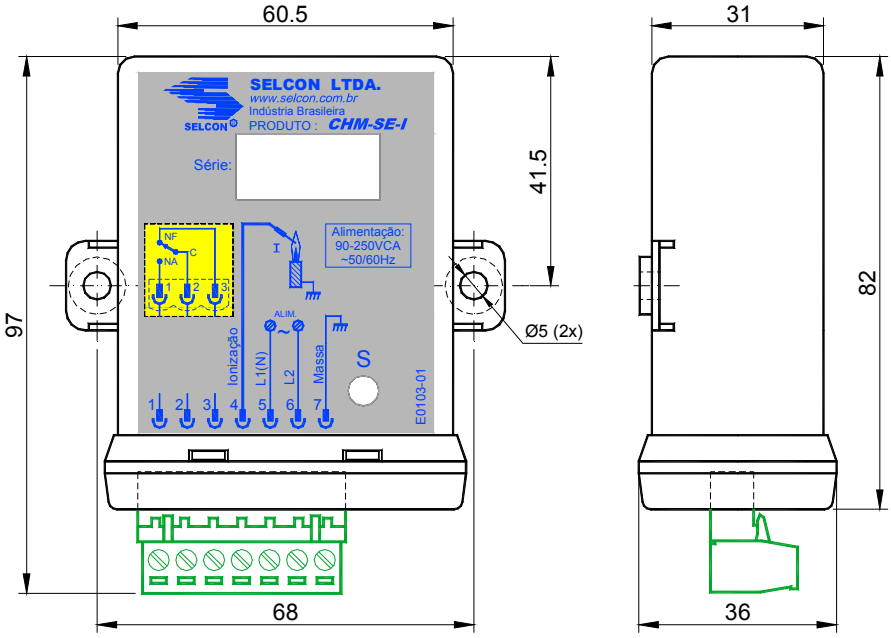

• *Esquema de conexiones eléctricas:*

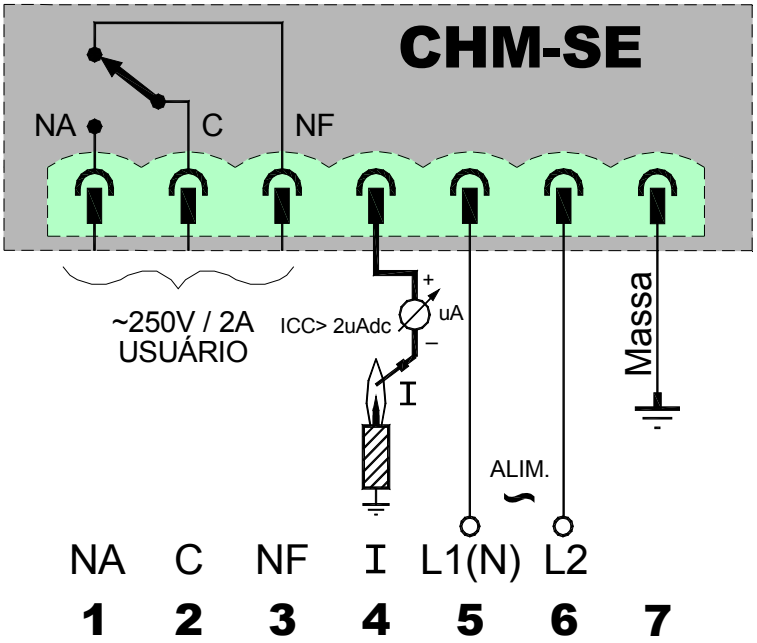

Obs.: El sensor y los accesorios deben ser especificados separadamente, de acuerdo con sus tablas de código correspondientes.

SELCON Automação Industrial

SELCON SISTEMAS ELETRÔNICOS DE CONTROLE LTDA.
CNPJ 56.935.877/0001-29
Calle Américo Samarone, 502 • CEP 04284-000 • Moinho Velho • São Paulo • SP • Tel/Fax: (55 11) 3019-1616
http://www.selcon.com.br

Selcon Ltda., se reserva el derecho de alterar esta hoja técnica cuando lo considere necesario – **Fev./15**

Representante o Distribuidor:

• *CUIDADOS:*

⇒ **Use los programadores y/o reles detectores exclusivamente con sensores de llama fabricados por Selcon.**

• *OUTROS PRODUCTOS Y ACCESORIOS:*

⇒ Relés de llama: CHM–SE, CHM–P, CHM–M, CHM–M–IIIMe (con base) y CHM–F

⇒ Relé para testar estanquidad de las válvulas de bloqueo - CHM –T

⇒ Programadores de ignición y supervisión de llama - PCT-Ie, PRG-RS, PRG-SE, PRG-E, PRG-Ie, PRG-Ie -IIIMe (con base), PRG-I, PRG-M y PRG–M-IIIMe (con base)

⇒ Sensores ópticos de llama - SEL- SV

⇒ Sensores de llama por ionización y electrodos ignitores - SEL-HT (standard) y SEL-HT-E (sensores y electrodos montados conforme dibujo o muestra de cliente-especial).

⇒ Transmisor de señal de llama – ACS –TX (hasta 500 metros entre sensor y el relé o programador)

⇒ Conversor de señal de llama para 4 -20 mA – ACS – CV

⇒ Transformadores de ignición - ACS -TE (para alimentación en VAC o VDC)

⇒ Painel de ignición temporizada: ACS – IT

⇒ Ignitor portátil - ACS-IP (opera con batería alcalina común tipo AA).

⇒ Painel de ignición (opera con batería alcalina común tipo AA): ACS–PN–E.

⇒ Painel de ignición y supervisión de llama: PRG-Ie/O5.

⇒ Cables diversos - ACS - CB (ignición / monitoreo / comunicación / control).

⇒ Conector y protector al toque para cable de ignición - ACS – CP.

⇒ Panel de ignición y supervisión de llama - ACS – PI.

⇒ Rótula articulada - ACS – CN.

⇒ Panel de ignición y supervisión de llama - ACS – PN (a pedido).

⇒ Servicios de reforma de quemadores pilotos (a pedido)

⇒ **LÍNEA DE INDICADORES DE RÍTMO Y SUPERVISORES DE LOS DATOS DE PRODUCCIÓN.**

SELCON® Automação Industrial

SELCON SISTEMAS ELETRÔNICOS DE CONTROLE LTDA.
CNPJ 56.935.877/0001-29
Calle Américo Samarone, 502 • CEP 04284-000 • Moinho Velho • São Paulo • SP • Tel/Fax: (55 11) 3019-1616
http://www.selcon.com.br

Selcon Ltda., se reserva el derecho de alterar esta hoja técnica cuando lo considere necesario – **Fev./15**

Representante o Distribuidor: